30740UM | AUTOPORTANT

HYDROBOOST

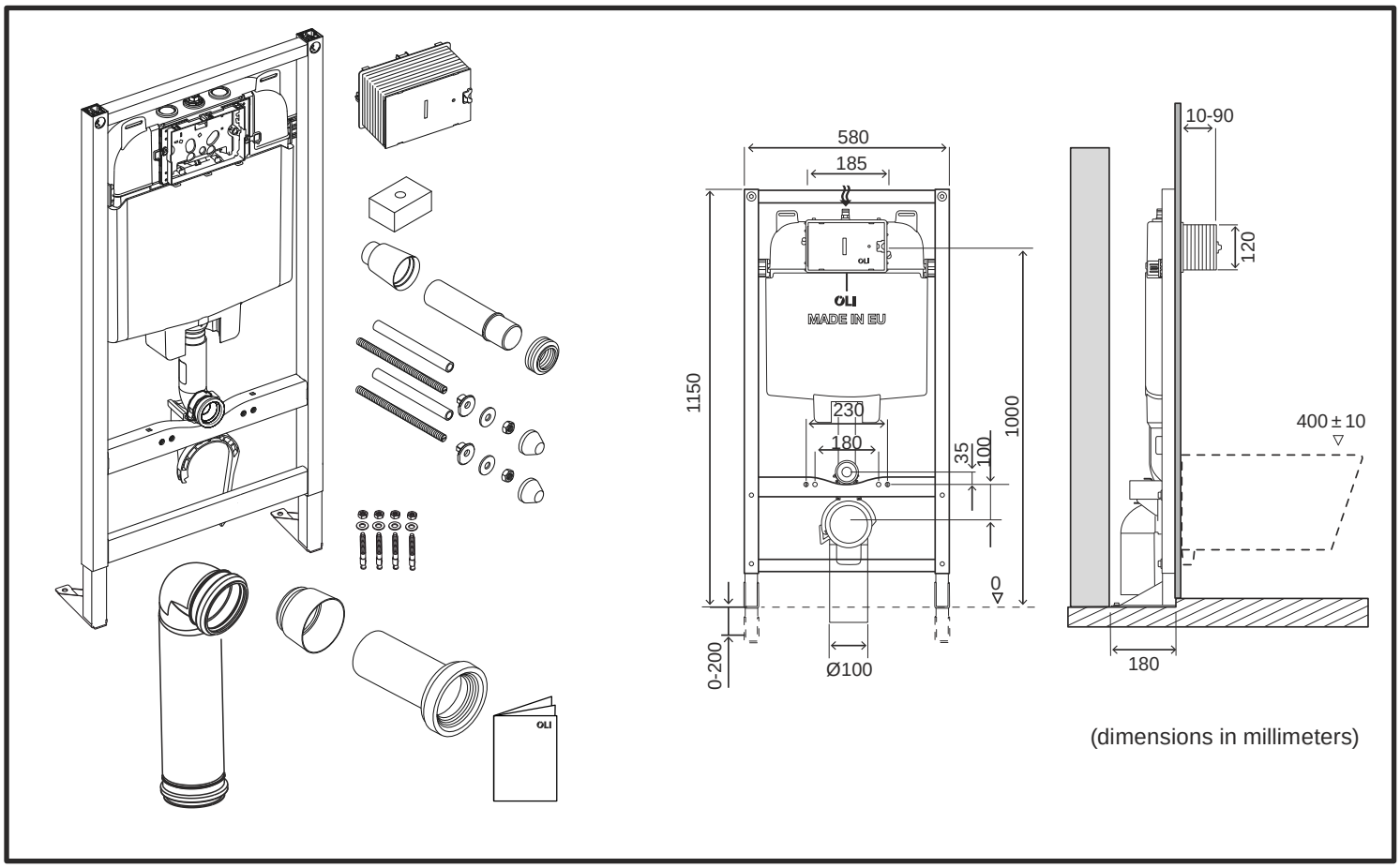

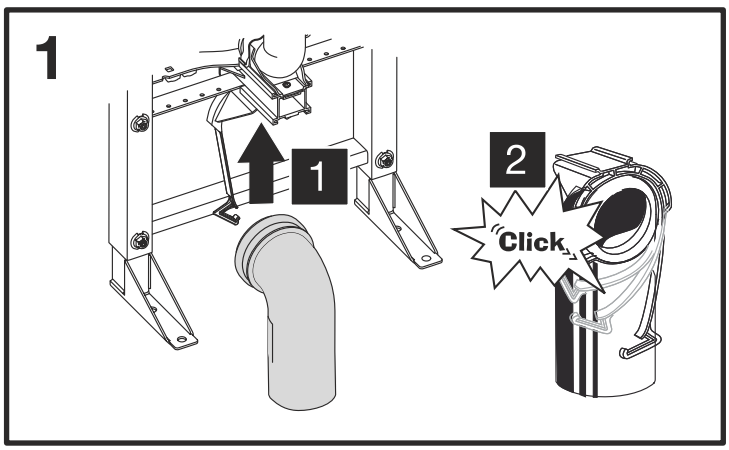

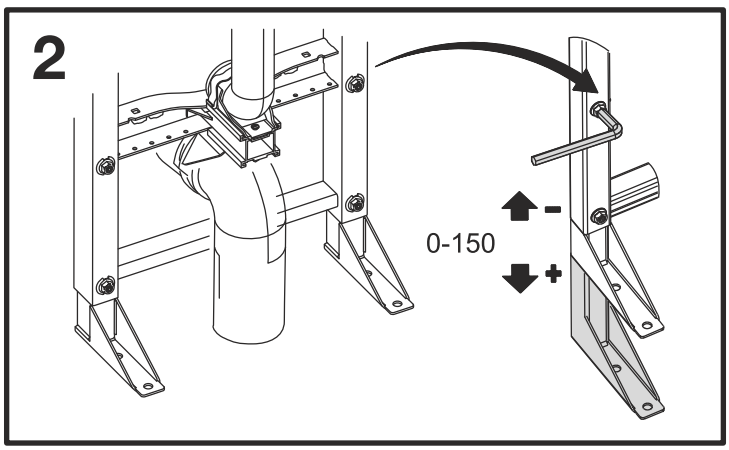

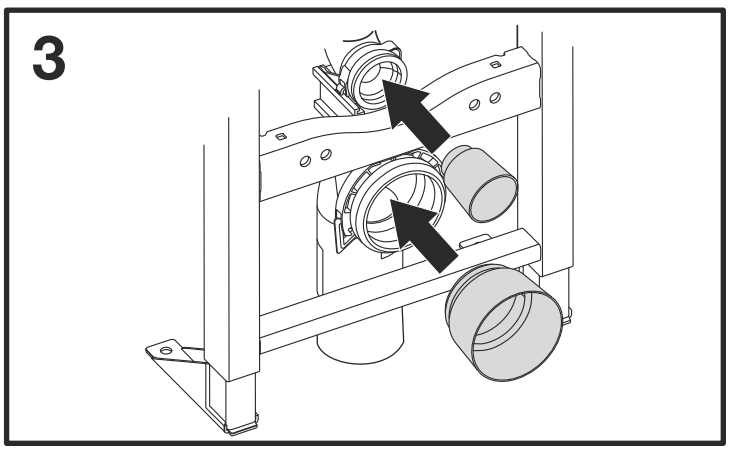

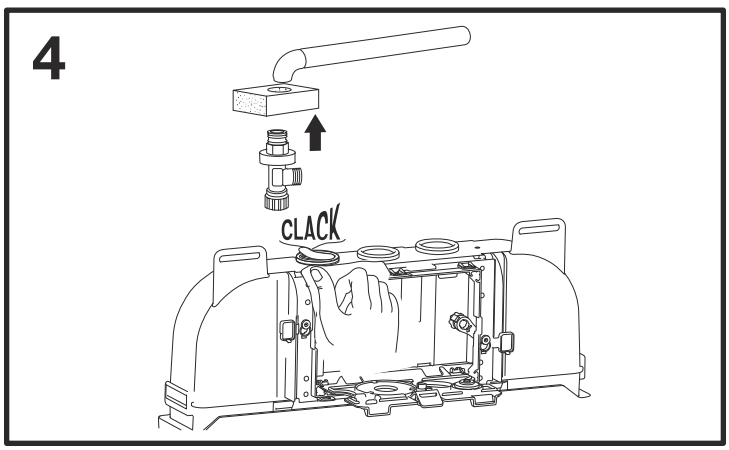

www.regiplast.fr
regiplast@regiplast.fr

AC10000074231.0

REGIPLAST

RECOUPE ET RÉGLAGE DE LA PROFONDEUR DE LA PIPE D'ÉVACUATION (+ / - 60 MM)

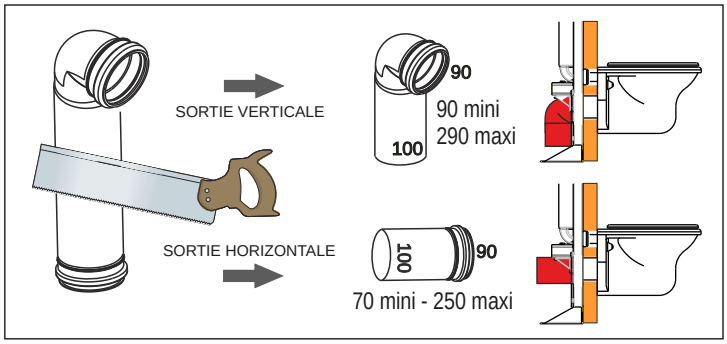

PERMUTATION DU JOINT D' ÉTANCHÉITÉ
SUR LE RACCORD SI NÉCESSAIRE,
ATTENTION DE PLACER LE JOINT DANS LE BON SENS,
LA PARTIE PLATE VERS L' AVANT

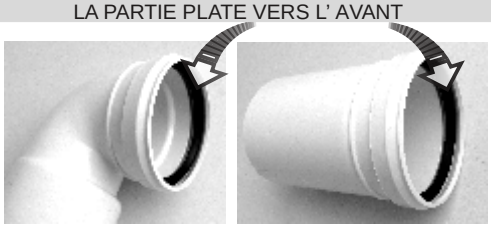

SORTIE VERTICALE SORTIE HORIZONTALE

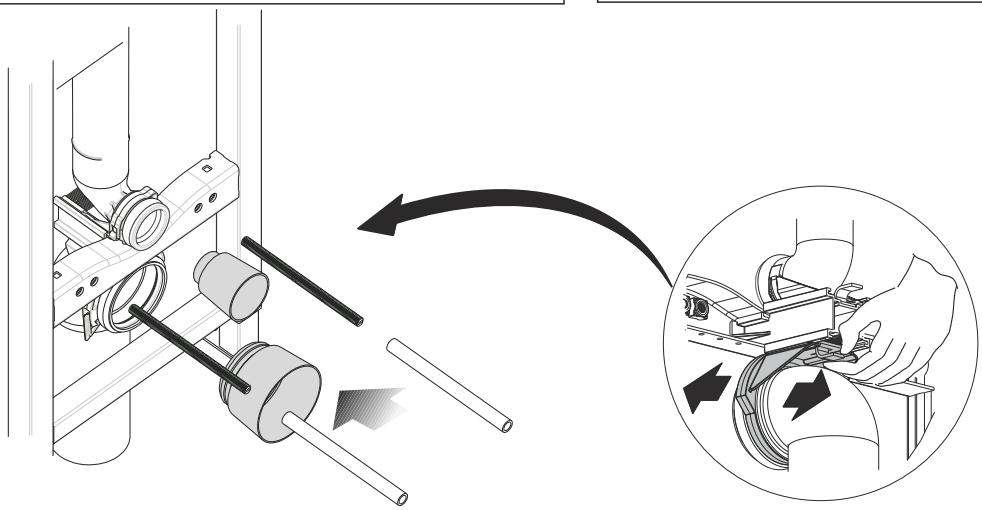

MISE EN PLACE DU RACCORD DANS LE COLLIER DU BÂTI-SUPPORT

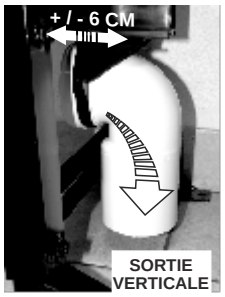

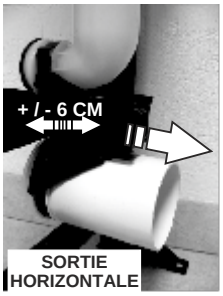

REGLAGE EN PROFONDEUR DU RACCORD

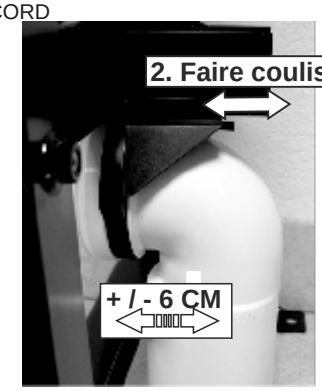

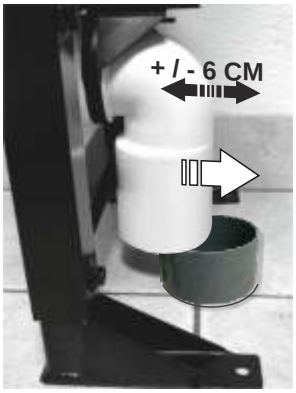

REGIPLAST

5

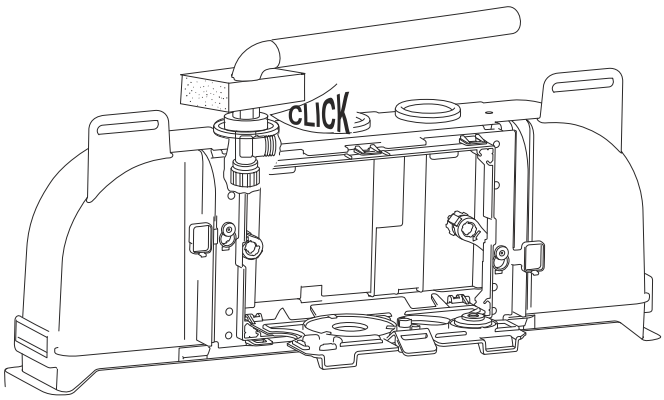

6

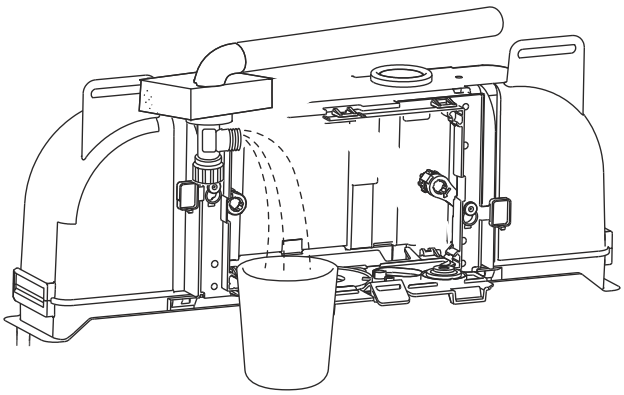

7

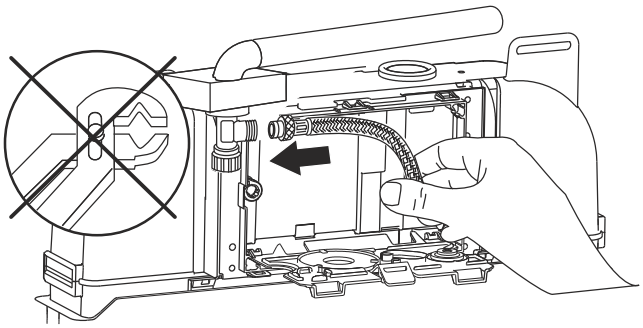

8

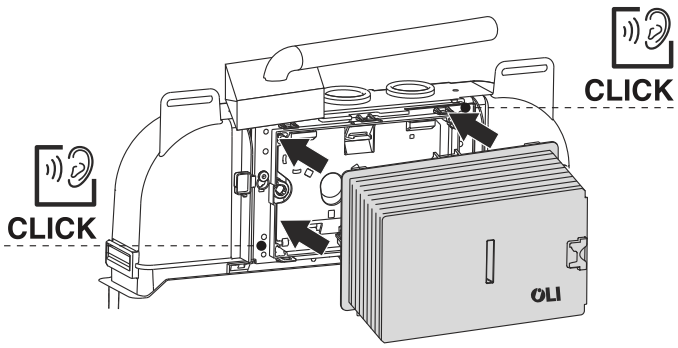

9

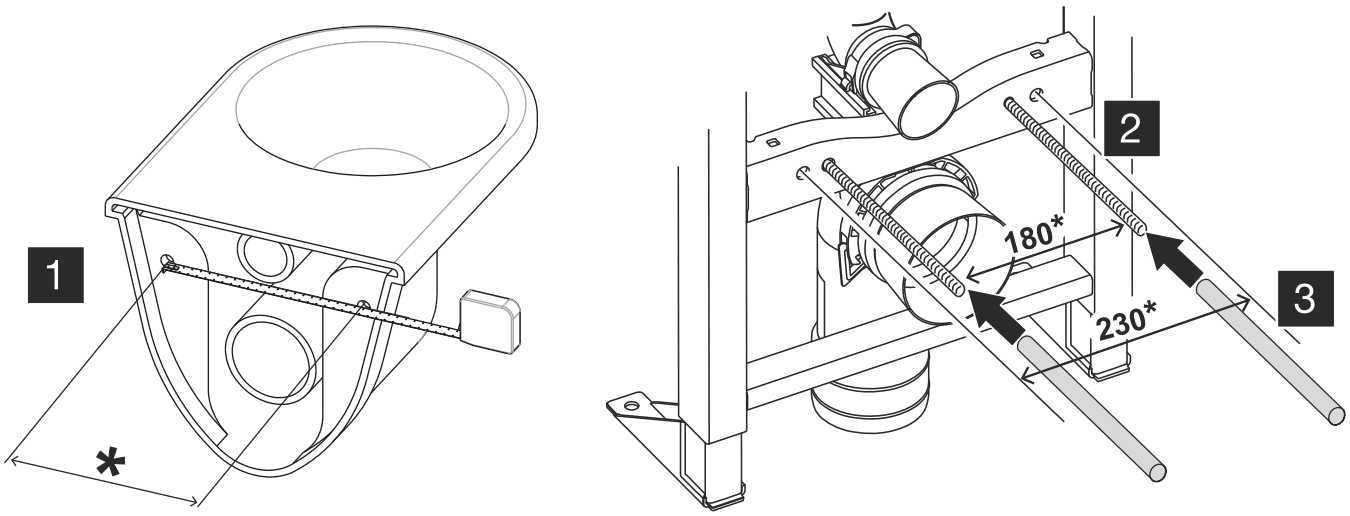

30740UM | AUTOPORTANT

HYDROBOOST

REGIPLAST

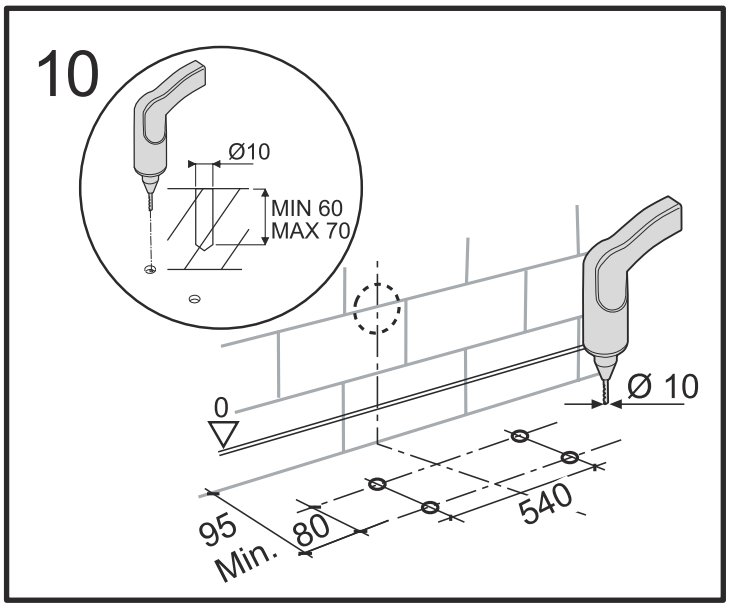

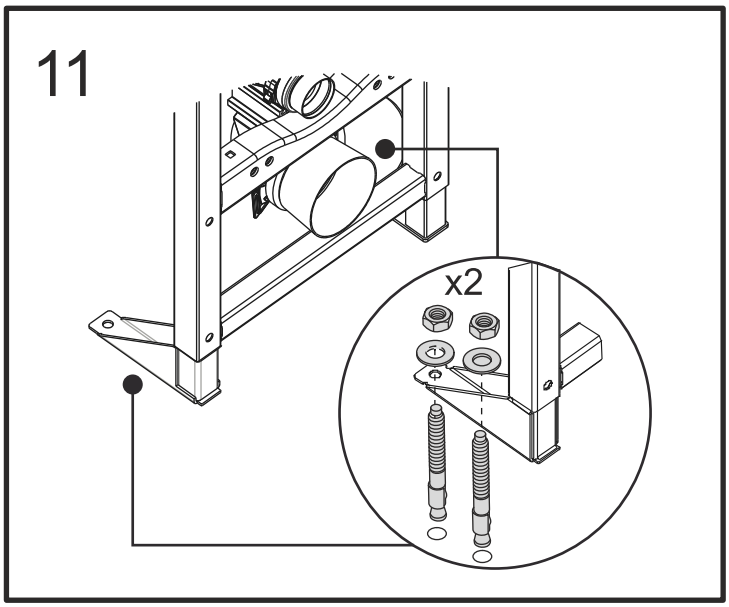

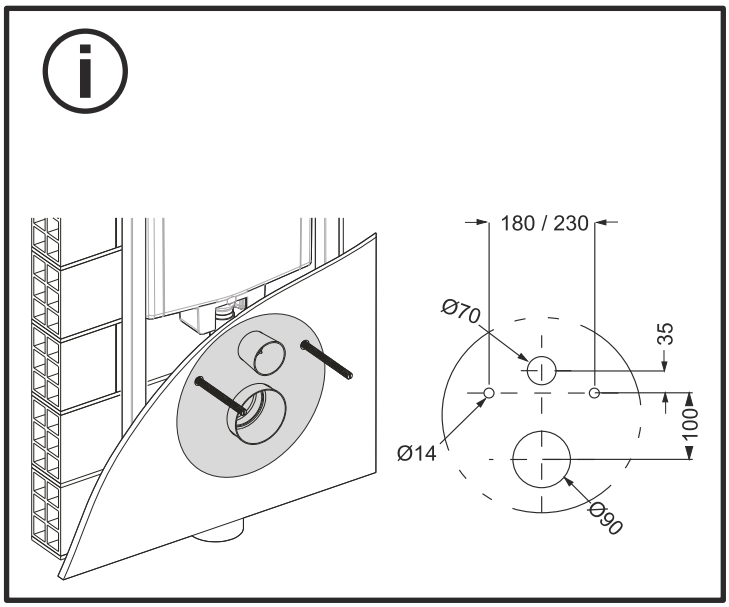

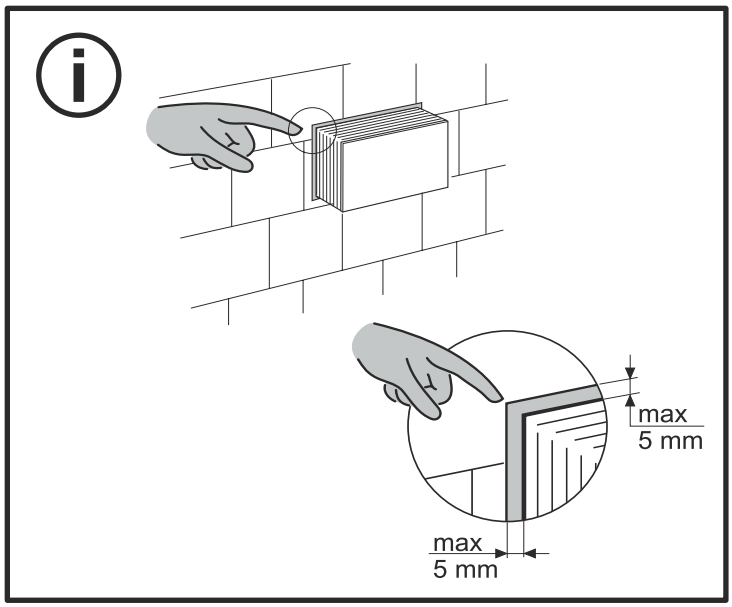

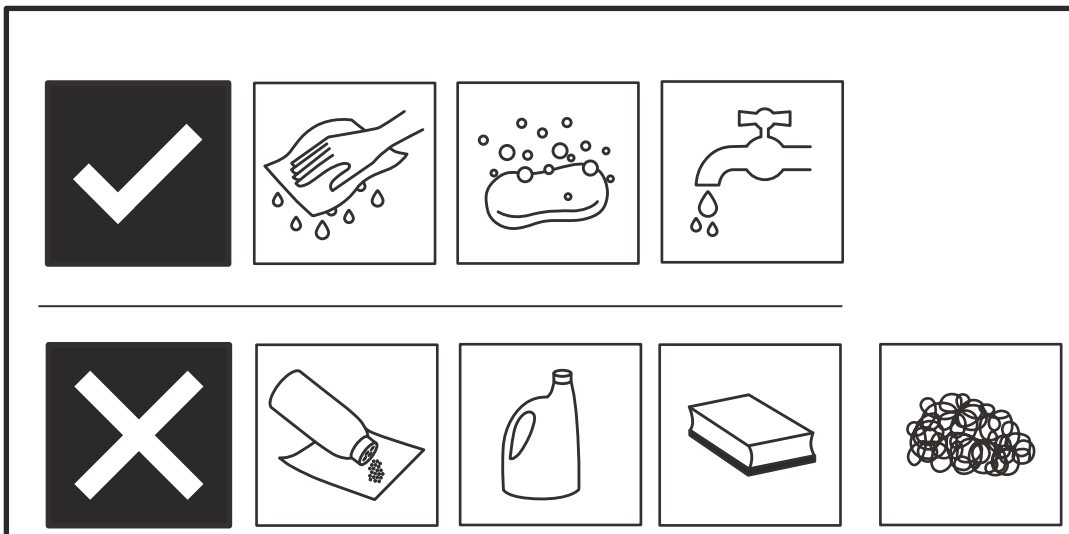

www.regiplast.fr

regiplast@regiplast.fr

AC10000192756.0